پمپ خودمکش غیر قابل انسداد (فاضلابی)

Non - Clogging self - Priming Sewage pump

✓ **ویژگی** : در سری پمپهای sp ساختار غیر قابل انسداد پروانه ، ساختار طراحی پمپ به لحاظ خودمکش بودن و توانایی عبور سیال همراه با ذرات معلق و سادگی نصب و راه اندازی در مقایسه با پمپ های مستغرق باعث گردیده تا در پروژه های فاضلابی و برداشت آب از حوضچه های فاضلابی ، جمع آوری پساب و برداشت آب از رودخانه ویژگی متمایزی داشته باشند. از دیگر مزیت سری **sp** می توان به قابلیت کوپل شدن با الکترو موتور و یا ژنراتور و کارکرد در دورهای مختلف و پوشش دامنه وسیعی از عملکرد ، اشاره نمود .

✓ **کاربرد :** انتقال آب باران، فاضلاب معمولی و رقیق ، انتقال آب حوضچه های آبگیری شهری ، صنایع کاغذ سازی ، کارخانجات شکر ، صنایع دباغی ، پرورش ماهی ، برداشت آب از رودخانه ها و مصارف کشاورزی ، معادن و .....

✓ **شرایط عملکرد :**

- نوع سیال : سیال ضد احتراق و انفجار
- دمای سیال : $0^{\circ}C$ - $40^{\circ}C$
- دانسیته سیال : کمتر از $1200\ kg / m^3$
- محدوده PH : 5-9
- درصد حجمی ذرات جامد : کمتر از 2%
- حداکثر قطر ذرات : sp-2 = 38mm
  sp-3 = 63mm
  sp4 / sp6 / sp8 / sp10 = 76mm
- پمپ قبل از راه اندازی می بایستی از آب پر شود.

✓ **نام گذاری :**

sp - 4

- 4″ (ø 100) : سایز ورود و خروج بر اساس اینچ
- نام مدل (self - priming sewage pump)

EDUPUMP.IR

● منحنی عملکرد Sp8

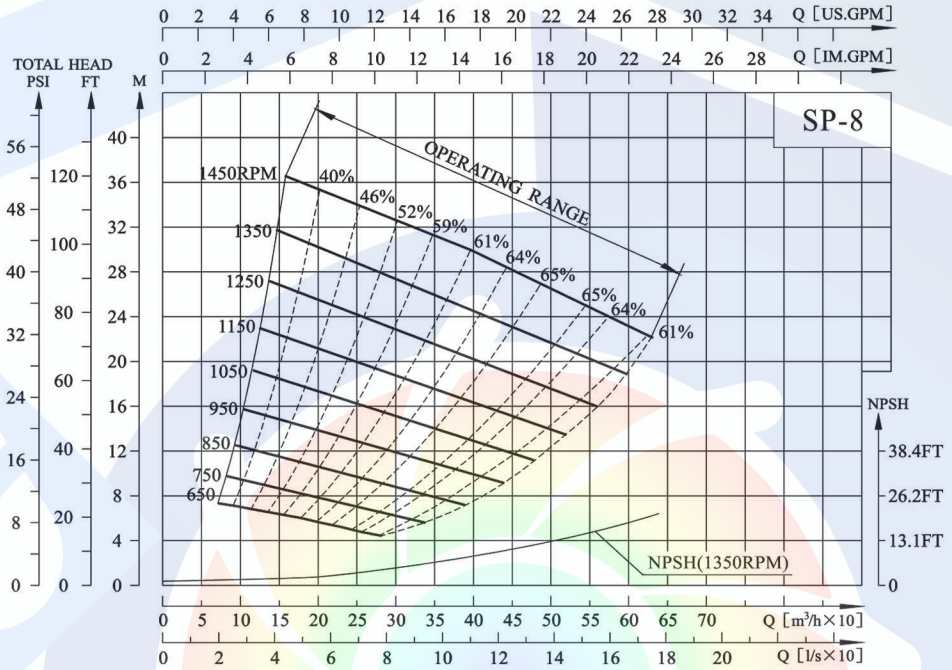

● منحنی عملکرد Sp10

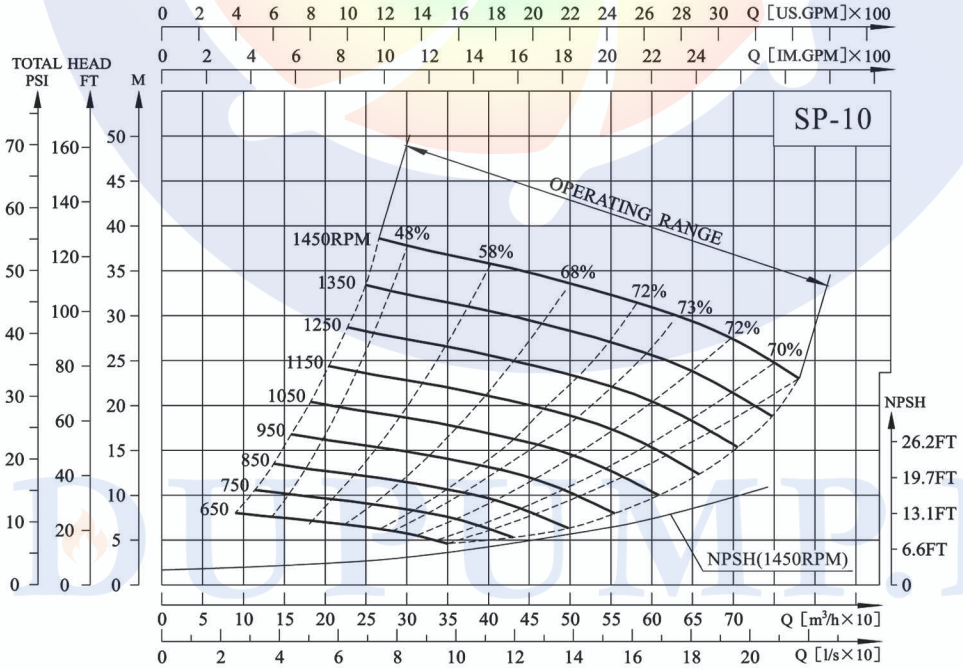

EDUPUMP.IR

● جدول فنی Sp8

Model	RPM	Q		H	Motor		Inlet & Outlet	Max.Solids (mm)	Max.Suction Head (m)
		(m^3/h)	(l/s)	(m)	(kW)	(HP)			
SP-8	650	200	55.6	6	7.5	10	200 (8')	76	2.7
	750*	230	63.9	8	11	15			3.7
	850	260	72.2	10	15	20			4.6
	950*	300	83.3	12	22	30			5.2
	1050	320	88.9	15	30	41			6.1
	1150	350	97.2	18	37	50			6.4
	1250	400	111.1	20	55	75			6.7
	1350	450	125.0	23	75	102			7
	1450*	500	138.9	26	75	102			7

● جدول عملکرد Sp8

Model	RPM	Q (m^3/h)	100	150	200	250	300	350	400	450	500	580
SP-8	650	H (m)	7.0	6.5	6.0	5.0						
	750*			8.8	8.5	7.5	6.5					
	850			11.5	11.0	10.0	9.0	8.0				
	950*			15.0	14.0	13	12.0	11.0				
	1050			18.5	17.5	16.5	15.5	14.0	13.0			
	1150				21.5	20.3	19.0	18.0	16.5	15.5		
	1250				25.5	24.5	23.0	22.0	20.0	19.0	18.0	
	1350				30.5	29.0	27.8	26.0	25.0	23.0	22.0	
	1450*				35.5	34.0	32.0	31.0	30.0	28.0	26.0	23.0

EDUPUMP.IR

● مشخصات پمپ و نقشه ابعادی

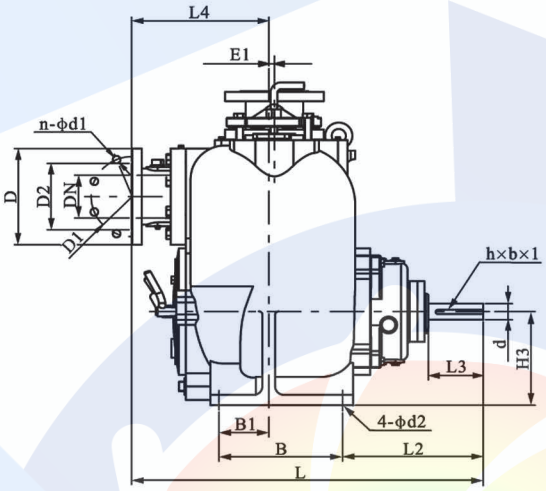

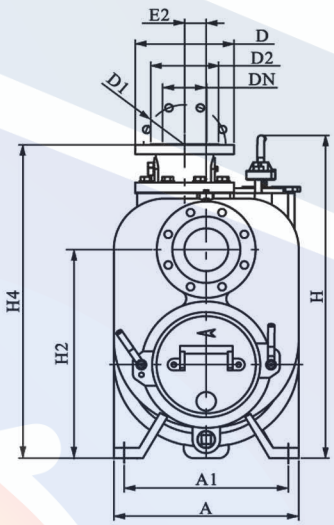

Item		SP-2	SP-3	SP-4	SP-6	SP-8	SP-10
Dimension of Inlet & Outlet Flange DIN(mm)/ ANSI(in)	PN	PN0.6MPa / Class 150 lb		PN1.0MPa / Class 150 lb			PN1.6MPa/ Class 150 lb
	DN	50/2'	80/3'	100/4'	150/6'	200/8'	250/10'
	D	140/6'	190/7.5'	228.6/9'	285/11'	340/13.5'	405/16'
	D1	110/4.75'	150/6'	180/7.5'	240/9.5'	295/11.75'	355/14.25'
	D2	90/3.6'	127/5'	158/6.19'	212/8.3'	266/10.62'	320/12.75'
	n-d1	4-14/0.75'	4-19/0.75'	8-19/0.75'	8-23/0.88'	8-23/0.88'	12-26/1'
	h×b×1	10×5×95	10×5×80	10×5×90	10×5×95	14×3.5×127	14×3.5×120
		0.38'×0.19'×3.74'	0.38'×0.19'×3'	0.38'×0.19'×3.5'		0.38'×0.19'×5'	
Installation Dimension DIN(mm)/ ANSI(in)	H2	318/12.51'	431.8/17'	495.3/19.5'	574.3/22.61'	723.8/28.5'	639.8/25.19'
	A	308/12.13'	377/14.84'	428/16.85'	580/22.83'	716/28.19'	705/27.75'
	A1	281/11.06'	328/12.91'	373/14.69'	527/20.75'	635/25'	635/25'
	B	163.2/6.42'	228.6/9'	279.4/11'	279.4/11'	304.8/12'	304.8/12'
	B1	54/2.12'	76.2/3'	110/4.33'	77.8/3.06'	101.6/4'	101.6/4'
	L2	274.8/10.82'	285/11.22'	326/12.83'	294/11.57'	407.1/16.03'	320.6/12.63'
	d2	14/0.55'	18/0.71'	18/0.71'	18/0.71'	24/0.88'	24/0.88'
	H3	151.5/5.96'	190.5/7.5'	222.2/8.75'	257.2/10.13'	330.2/13'	355.6/14'
	L3	104/4.09'	102/4.02'	127/5'	127/5'	170/6.69'	123/4.84'
	d	38/1.50'	38/1.5'	38/1.5'	38/1.5'	48/1.75'	48/1.75'
Profile Dimension DIN(mm)/ ANSI(in)	H	552/21.73'	697.5/27.46'	760/29.92'	875/34.45'	989/38.94'	1017/40.04'
	Am	321/12.64'	389/15.31'	429/16.89'	580/22.83'	716/28.19'	786/30.94'
	H4	502/19.16'	652/25.67'	735/28.94'	887.7/34.95'	1069.3/42.06'	1047.8/41.25'
	L	615/24.21'	712.2/28.04'	813.5/32.03'	906.6/35.69'	1023/40.28'	1244.7/49'
	L4	233/9.17'	277/10.91'	318/12.52'	411/16.18'	412.8/16.25'	720.9/28.38'
	E1	27.5/1.08'	15/0.59'	13/0.51'	0	0	0
	E2	70/2.76'	50/2'	50/2'	50/2'	0	0
Wt. (kg/1bs)		99/218	190/419	275/606	438/966	655/1445	705/1555

EDUPUMP
WWW.EDUPUMP.IR

اولین و بزرگترین

سایت تخصصی سیستم‌های پمپاژ
با امکان محاسبه آنلاین و انتخاب پمپ

اولین سایت مرجع انتخاب آنلاین پمپ

در حوزه‌های :

ایمنی و آتش‌نشانی
آب و فاضلاب
صنایع غذایی
استخر
صنعت
معدن

تولید بوسترپمپ آتش‌نشانی

درکلاس‌های S1 - S2 - S3
مورد تایید سازمان آتش‌نشانی تهران

تولید بوسترپمپ آبرسانی دور متغیر

بدون محدودیت برند

مشاوره - طراحی - اجراء

تاسیسات مکانیکی (موتورخانه - استخر)
تهویه و تخلیه دود
سیستم‌های پمپاژ
ایمنی معماری
اعلام حریق
اطفاء حریق

آمـــــوزش

تهویه و تخلیه دود
سیستم‌های پمپاژ
ایمنی معماری
اطفاء حریق
اعلام حریق

سرمایش و گرمایش موتورخانه
نرم‌افزار فنی و مهندسی
استخر، سونا و جکوزی
سیستم‌های پمپاژ

تهـــران، سعـدی شمـالـی، خیابان مـرادی نور، پلاک ۳۱
تلفن: ۰۲۱-۷۷۶۸۶۹۶۶ فکس: ۰۲۱-۷۷۶۷۸۶۵۹