پیشگامان صنعت و ایمنی پرگاس

PISHGAMAN SANAAT & IMENI PERGAS

طراح، مشاور و مجری سیستم‌های ایمنی و تاسیساتی

دارای صلاحیت سازمان آتش‌نشانی تهران

اخذ تاییدیه آتش‌نشانی

برای اطلاعات بیشتر اسکن کنید

۷۷۶۸۶۹۶۶
۷۷۶۷۸۶۵۹

WWW.PERGAS-CO.IR
INFO@PERGAS-CO.IR

تهران . خیابان سعدی شمالی . خیابان
شهید مرادی نور . پلاک ۳۱ . واحد ۱

MD-MMD | Centrifugal Pumps in cast iron

الکتروپمپ های سانتریفوژ چدنی

مناسب برای افزایش فشار، سیستمهای گرمایشی، تهویه مطبوع،سیستمهای شستشو و بسیاری از مصارف صنعتی دیگر

MD	32	- 200	/ 7.5	M
نام مدل	سایز دهانه خروجی	کد قطر پروانه	توان موتور (kW)	فقط برای تکفاز

پمپ

مشخصات سیال	نوع مایع	آب تمیز
	حداکثر دما (℃)	MD 90 MMD -10 ~ +130
حداکثر فشار (Bar)		10
ساختار	پروانه	سانتریفوژ بسته
	نوع آببندی	مکانیکال سیل
	یاتاقان	بلبرینگ دورو بسته
اتصالات لوله	مکش (mm)	50-65-80-100-125-150-200-250
	رانش (mm)	32-40-50-65-80-100-125-150-200
جنس	پوسته	چدن
	پروانه	چدن / برنز
	مکانیکال سیل	MMD Sic/Sic/EPDM MD Carbon/Ceramic/NBR
	شفت	استیل304
	واسطه	چدن

موتور

دور موتور (rpm)	MD 2900 MMD 1500-2900
کلاس عایقبندی	F
درجه محافظت	MD IP55 MMD IP54
خازن	توکار
فرکانس (Hz)	50
جنس پوسته	آلومینیوم
محافظ حرارتی اتوماتیک اضافه بار	برای موتورهای تکفاز در نظر گرفته شده است. برای موتورهای سه فاز توسط مصرف کننده تامین می گردد.
پایه نگهدارنده	آلومینیوم / استیل

PERFORMANCE CHART MD/MMD SERIES 2 POLES

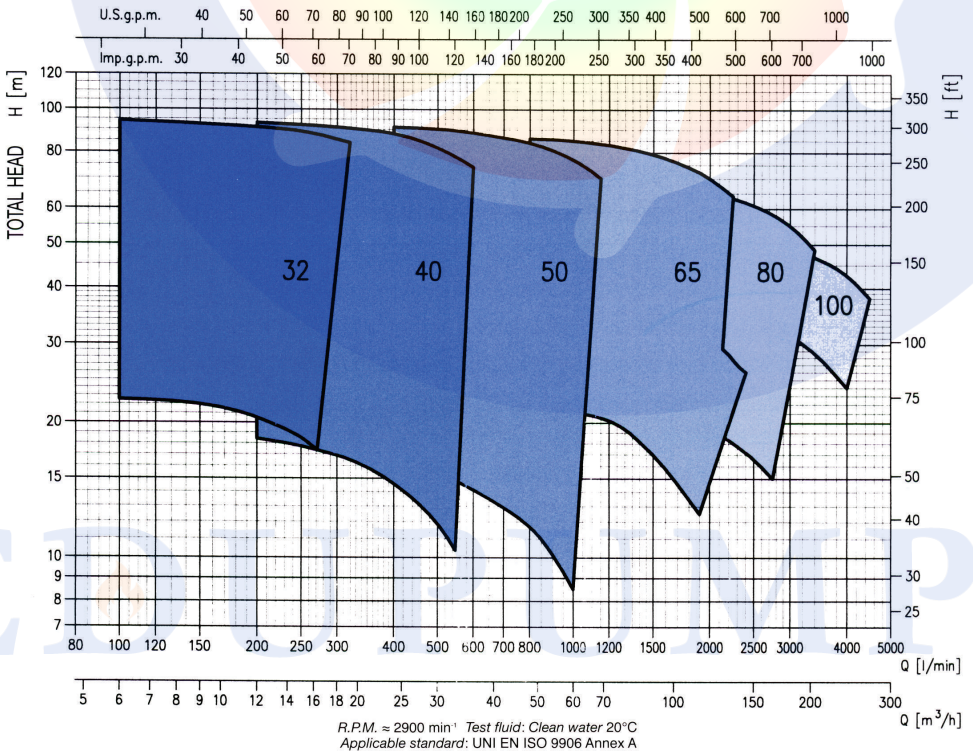

MD-MMD | Centrifugal Pumps in cast iron, 2 Poles

2900 RPM

PERFORMANCE TABLE

جدول فنی

Pump type	Motor kW	Motor HP	Q=Capacity l/min	0	100	200	250	280	320	400	550	600	667	800	1000	1100	1150	1200	1400	1900	2000	2200	2300	2400
			m³/h	0	6	12	15	17	19	24	33	36	40	48	60	66	69	72	84	114	120	132	138	144
			H=Total Head																					
MD 32-125/1.1 *	1.1	1.5		23	22.5	20.5	18.5	-	-	-	-	-	-	-	-	-	-	-	-	-	-	-	-	-
MD 32-125/1.5 *	1.5	2		24	23.5	21.5	19.7	18.5	16.6	12	-	-	-	-	-	-	-	-	-	-	-	-	-	-
MD 32-160/1.5 *	1.5	2		28	27	24	22	20.5	-	-	-	-	-	-	-	-	-	-	-	-	-	-	-	-
MD 32-160/2.2 *	2.2	3		35.5	34.5	32	30	28.5	-	-	-	-	-	-	-	-	-	-	-	-	-	-	-	-
MD 32-200/3.0	3	4		43	41	36.5	33	30.5	-	-	-	-	-	-	-	-	-	-	-	-	-	-	-	-
MD 32-200/4.0	4	5.5		52	50.5	47	44.5	42.5	-	-	-	-	-	-	-	-	-	-	-	-	-	-	-	-
MD 32-250/5.5	5.5	7.5		58	57	54	51	49	45	-	-	-	-	-	-	-	-	-	-	-	-	-	-	-
MD 32-250/7.5	7.5	10		71	70	67	64	62	58	-	-	-	-	-	-	-	-	-	-	-	-	-	-	-
MD 32-250/9.2	9.2	12.5		84	83	80	78	76	73	-	-	-	-	-	-	-	-	-	-	-	-	-	-	-
MD 32-250/11	11	15		95	94	91	89	87	84	-	-	-	-	-	-	-	-	-	-	-	-	-	-	-
MD 40-125/1.5 *	1.5	2		20	19.5	18.4	17.7	17.2	16.5	14.6	10.3	8.5	-	-	-	-	-	-	-	-	-	-	-	-
MD 40-125/2.2 *	2.2	3		25.5	25	23.5	23	22.5	22	20.5	16.9	15.5	-	-	-	-	-	-	-	-	-	-	-	-
MD 40-160/3.0	3	4		31.5	30.5	29	28	27.5	26.5	25	21	19	-	-	-	-	-	-	-	-	-	-	-	-
MD 40-160/4.0	4	5.5		39	38	36.5	36	33.5	35	33	29.5	28	-	-	-	-	-	-	-	-	-	-	-	-
MD 40-200/5.5	5.5	7.5		48.5	48	47	46	45.5	44.5	42.5	37.5	-	-	-	-	-	-	-	-	-	-	-	-	-
MD 40-200/7.5	7.5	10		58	57.5	56.5	55.5	55	54.5	52.5	47.5	45	-	-	-	-	-	-	-	-	-	-	-	-
MD 40-250/11	11	15		74.5	-	73	72	71.5	70	66.5	58.5	55	-	-	-	-	-	-	-	-	-	-	-	-
MD 40-250/13	13	17.5		85.5	-	84	83.5	82.5	81.5	78	69	65	-	-	-	-	-	-	-	-	-	-	-	-
MD 40-250/15	15	20		94.5	-	93	92	91.5	90.5	88	78	74	-	-	-	-	-	-	-	-	-	-	-	-
MD 50-125/2.2 *	2.2	3		17.5	-	-	-	-	-	16	14.8	14.3	13.5	11.7	8.5	-	-	-	-	-	-	-	-	-
MD 50-125/3.0	3	4		21	-	-	-	-	-	19.5	18.6	18.2	17.6	16.1	13	-	-	-	-	-	-	-	-	-
MD 50-125/4.0	4	5.5		25.5	-	-	-	-	-	24	23	23	22	21	17.8	16	-	-	-	-	-	-	-	-
MD 50-160/5.5	5.5	7.5		33.5	-	-	-	-	-	32.5	31	30.5	30	28	24.5	22.5	-	-	-	-	-	-	-	-
MD 50-160/7.5	7.5	10		39	-	-	-	-	-	38	37	36.5	35.5	34	31	29	28	27	-	-	-	-	-	-
MD 50-200/9.2	9.2	12.5		50	-	-	-	-	-	48	46	45	44	41	36	33	-	-	-	-	-	-	-	-
MD 50-200/11	11	15		56	-	-	-	-	-	54.5	53	52	51	48.5	43.5	40.5	39	37	-	-	-	-	-	-
MD 50-250/15	15	20		71	-	-	-	-	-	69	67	66	64	60.5	52.5	47	-	-	-	-	-	-	-	-
MD 50-250/18.5	18.5	25		82	-	-	-	-	-	80	78.5	77.5	76	72.5	65	60	57	-	-	-	-	-	-	-
MD 50-250/22	22	30		93	-	-	-	-	-	91	89.5	88.5	87	84	77	72.5	70	-	-	-	-	-	-	-
MD 65-125/5.5	5.5	7.5		24	-	-	-	-	-	-	-	23.2	23	22.5	21.5	20.5	20.5	20	18.2	12.5	-	-	-	-
MD 65-125/7.5	7.5	10		27.5	-	-	-	-	-	-	-	26.5	26	25.5	24.5	24	23.5	23	21.5	16.3	15	-	-	-
MD 65-160/11	11	15		34.5	-	-	-	-	-	-	-	-	34	33.5	33	32.5	32	32	30.5	26.5	25.5	23	22	-
MD 65-160/15	15	20		39	-	-	-	-	-	-	-	-	-	38	37.5	37	36.5	36.5	35	31	30.5	28.5	27	26
MD 65-200/18.5	18.5	25		55	-	-	-	-	-	-	-	-	-	53.5	52.5	51.5	51	50.5	48.5	42	40.5	37	-	-
MD 65-200/22	22	30		61	-	-	-	-	-	-	-	-	-	59.5	58.5	58	57.5	57	55.5	50	49	46	-	-

*Available also for single-phase version

Pump type	Motor kW	Motor HP	Q=Capacity l/min	0	800	1000	1250	1500	1750	2000	2250	2500	2750	3000	3500	4000	4500
			m³/h	0	48	60	75	90	105	120	135	150	165	180	210	240	270
			H=Total Head														
MMD 65-250/22	22	30		65	64	63	61	57	53	-	-	-	-	-	-	-	-
MMD 65-250/30	30	40		78	77	76	74	70	66	60	53*	-	-	-	-	-	-
MMD 65-250/37	37	55		86.5	86	85	83	79	75	70	64*	-	-	-	-	-	-
MMD 80-160/10	10	13.6		24.6	-	24	23	22	21	19.5	18	16.5	15*	-	-	-	-
MMD 80-160/12.5	12.5	17		29.5	-	28.5	28	27	26	24.5	23	21.5	20	18.5*	-	-	-
MMD 80-160/15	15	20		35	-	34	33.3	32.5	31.8	31	29	27.5	26	24.3	-	-	-
MMD 80-200/18.5	18.5	25		42.2	-	42	41	40	38.5	37	35	33	30.5	28	-	-	-
MMD 80-200/22	22	30		47.2	-	47	46.5	45.5	44.5	43	41	39	37	34	-	-	-
MMD 80-200/30	30	40		55.5	-	55	54	53	52	51	49	47	45	43	37	-	-
MMD 80-200/37	37	55		57.5	-	57	56.8	56.5	56	55	54	52.5	51	48	42	-	-
MMD 80-250/37	37	55		68.5	-	-	67.5	67	66.2	65	63.3	61	58.3	55	47	-	-
MMD 100-200/22	22	30		40	-	-	-	38.5	38	37	36	34.5	33	31.5	28	24	-
MMD 100-200/30	30	40		48	-	-	-	47	46.3	45.6	44.8	43.7	42.4	41	38	34.6*	30**
MMD 100-200/37	37	55		54.2	-	-	-	53.7	53.3	53	52	51	50	49	46	43*	38**

*Suction head has not to exceed 2 m
**Positive 1 m suction head

2900 RPM

PERFORMANCE CURVES — MMD / 2 POLES

MMD 80-160

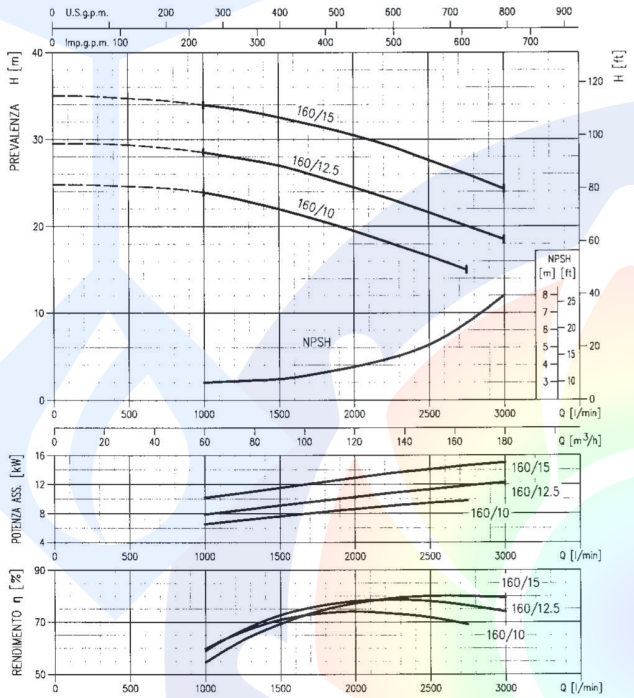

MMD 80-200

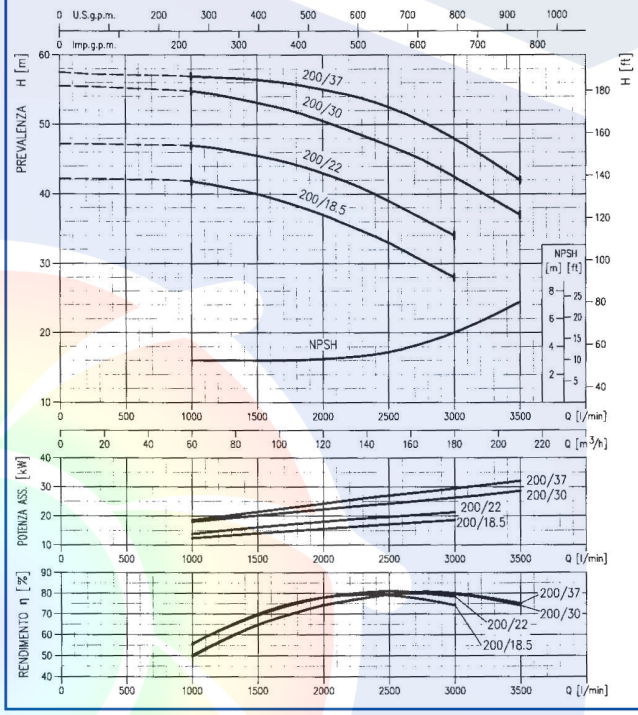

MMD 80-250

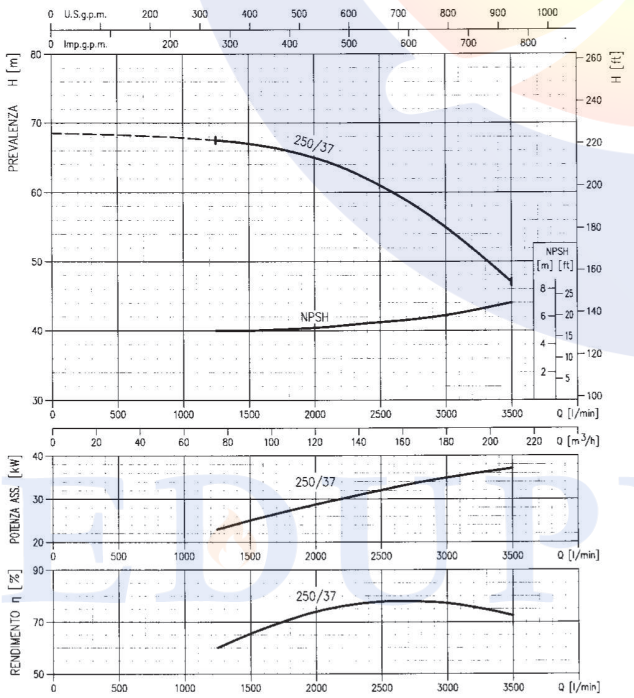

MMD 100-200

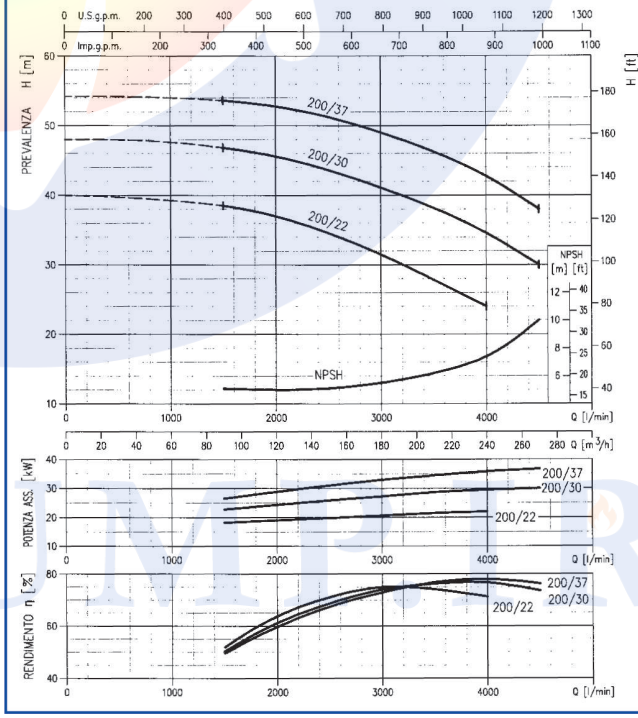

MD-MMD | Centrifugal Pumps in cast iron

2900 RPM

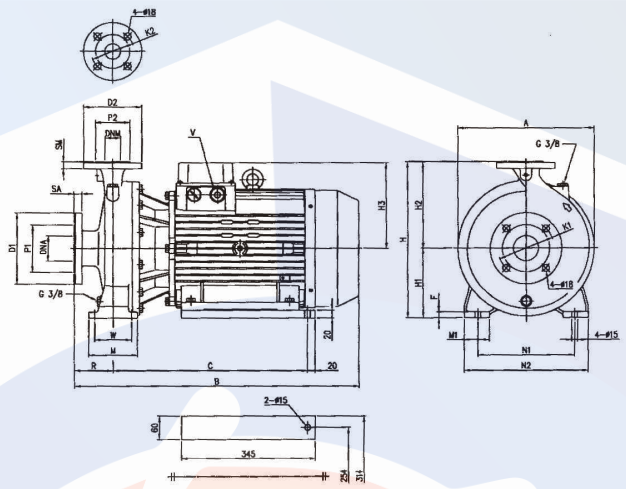

MD 2 POLES

DIMENSIONAL TABLE جدول ابعادی

Pump type	Dimensions (mm)																								
	DNA	P1	K1	D1	SA	DNM	P2	K2	D2	SM	H	H1	H2	H3	R	W	N1	M	N2	M1	F	A	B	C	V
MD 40-250/15	65	122	145	185	20	40	88	110	150	18	405	180	225	230	100	95	250	125	320	65	15	352	734	501	PG 21
MD 50-250/15	65	122	145	185	20	50	102	125	165	20	405	180	225	230	100	95	250	125	320	65	15	352	734	501	PG 21
MD 50-250/18.5	65	122	145	185	20	50	102	125	165	20	405	180	225	230	100	95	250	125	320	65	15	352	734	501	PG 21
MD 50-250/22	65	122	145	185	20	50	102	125	165	20	405	180	225	230	100	95	250	125	320	65	15	352	734	501	PG 21
MD 65-200/18.5	80	138	160	200	22	65	122	145	185	20	405	180	225	230	100	95	250	125	320	65	15	310	736	548	PG 21
MD 65-200/22	80	138	160	200	22	65	122	145	185	20	405	180	225	230	100	95	250	125	320	65	15	310	736	548	PG 21

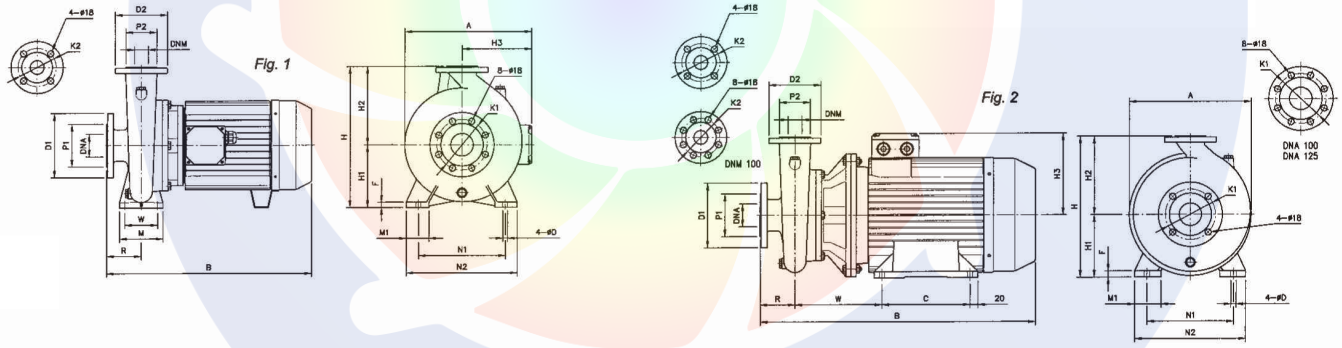

MMD 2 POLES

DIMENSIONAL TABLE جدول ابعادی

Pump type	Fig.	Dimensions (mm)																						Weight [kg]
		DNA	P1	K1	D1	DNM	P2	K2	D2	H	H1	H2	H3	R	W	N1	M	N2	M1	F	A	B	C	D	
MMD 65-250/22	2	80	138	160	200	65	122	145	185	450	180	250	230	100	293	280	-	320	55	22	365	810	241	14	144
MMD 65-250/30	2	80	138	160	200	65	122	145	185	450	200	250	257	100	325	318	-	360	60	24	400	905	305	18	172
MMD 65-250/37	2	80	138	160	200	65	122	145	185	450	200	250	257	100	325	318	-	360	60	24	400	905	305	18	190
MMD 80-160/10	1	100	158	180	220	80	138	160	200	405	180	225	184	125	95	250	125	320	65	14	345	665	-	14	74
MMD 80-160/12.5	1	100	158	180	220	80	138	160	200	405	180	225	184	125	95	250	125	320	65	14	345	665	-	14	81.5
MMD 80-160/15	1	100	158	180	220	80	138	160	200	405	180	225	184	125	95	250	125	320	65	14	345	665	-	14	88.5
MMD 80-200/18.5	2	100	158	180	220	80	138	160	200	430	180	250	230	125	293	280	-	320	55	22	360	835	241	14	132
MMD 80-200/22	2	100	158	180	220	80	138	160	200	430	180	250	230	125	293	280	-	320	55	22	360	835	241	14	150
MMD 80-200/30	2	100	158	180	220	80	138	160	200	430	200	250	257	125	325	318	-	360	60	24	400	930	305	18	192
MMD 80-200/37	2	100	158	180	220	80	138	160	200	430	200	250	257	125	325	318	-	360	60	24	400	930	305	18	210
MMD 80-250/37	2	100	158	180	220	80	138	160	200	480	200	280	257	125	325	318	-	360	60	24	400	930	305	18	196
MMD 100-200/22	2	125	188	210	250	100	158	180	220	480	180	280	230	125	293	318	-	320	55	22	385	835	241	14	160
MMD 100-200/30	2	125	188	210	250	100	158	180	220	480	200	280	257	125	325	318	-	360	60	24	400	930	305	18	202
MMD 100-200/37	2	125	188	210	250	100	158	180	220	480	200	280	257	125	325	318	-	360	60	24	400	930	305	18	220

شرکت پیشگامان صنعت و ایمنی پرگاس

PERGAS
PISHGAMAN SANAAT & IMENI

گروه تخصصی سیستم‌های پمپاژ

Edupump.ir

Edupump.ir

کلیک کنید!

گروه تخصصی اطفاء حریق

Edufire.ir

Edufire.ir

کلیک کنید!

گروه تخصصی تاسیسات مکانیکی

Eduhvac.ir

Eduhvac.ir

کلیک کنید!

گروه تخصصی اعلان حریق

Edualarm.ir

Edualarm.ir

کلیک کنید!